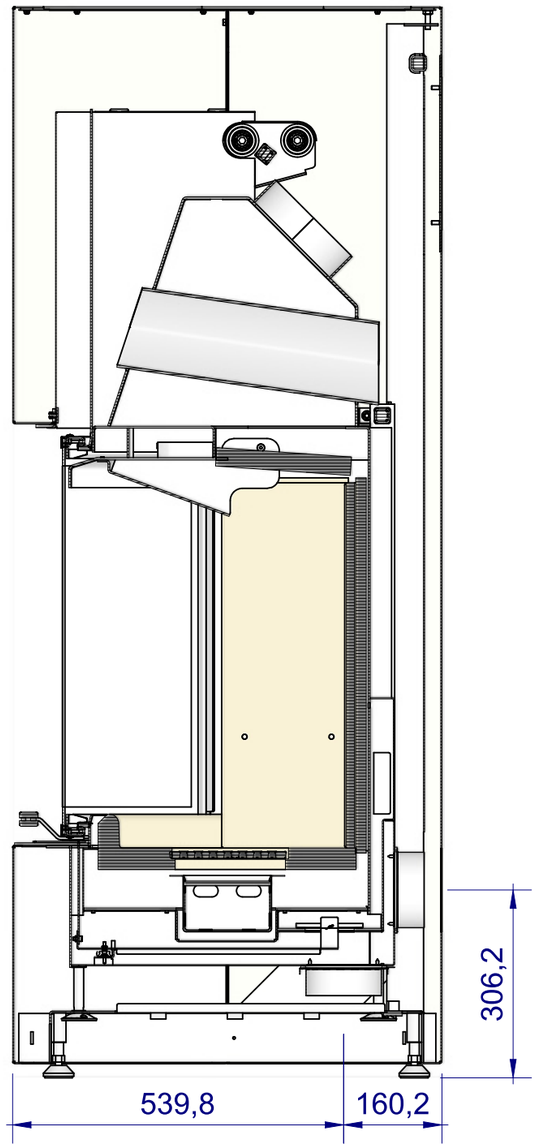
306,2
539,8
160,2

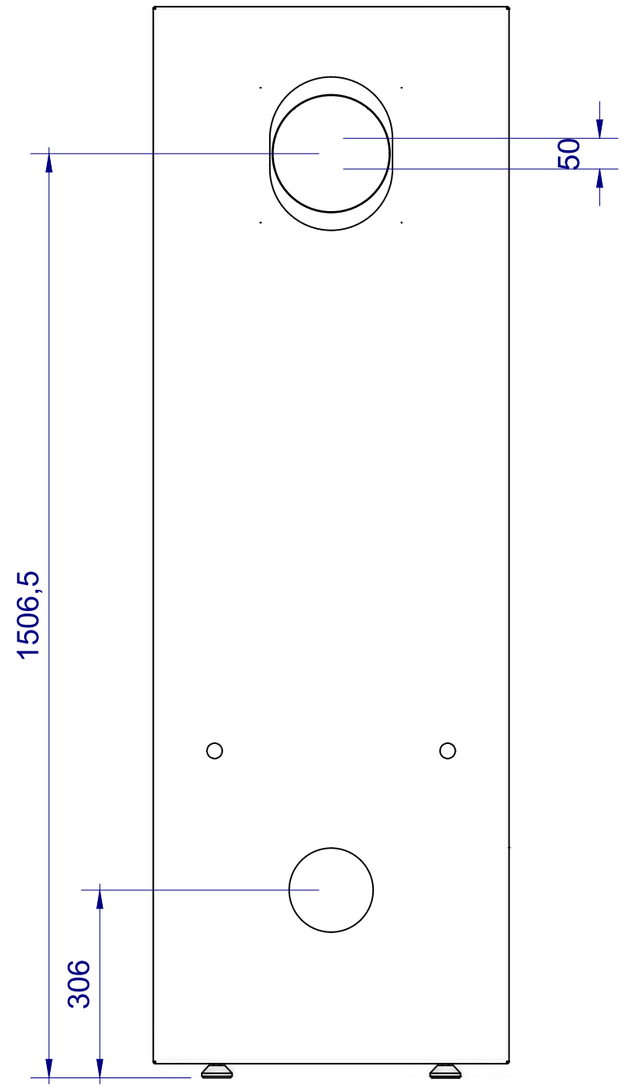
50
1506,5
306

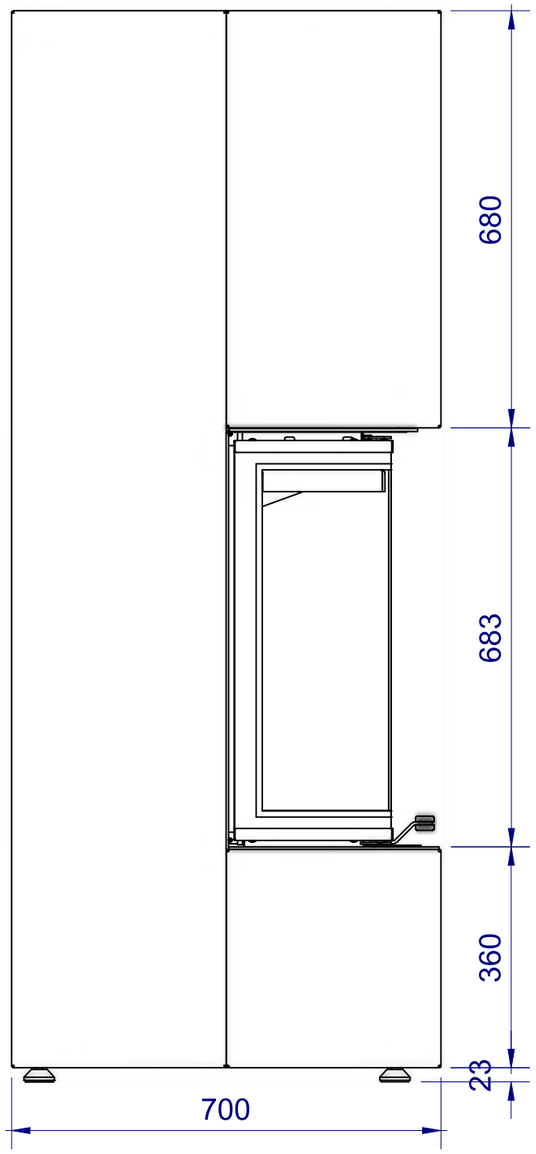
680
683
360
23
700

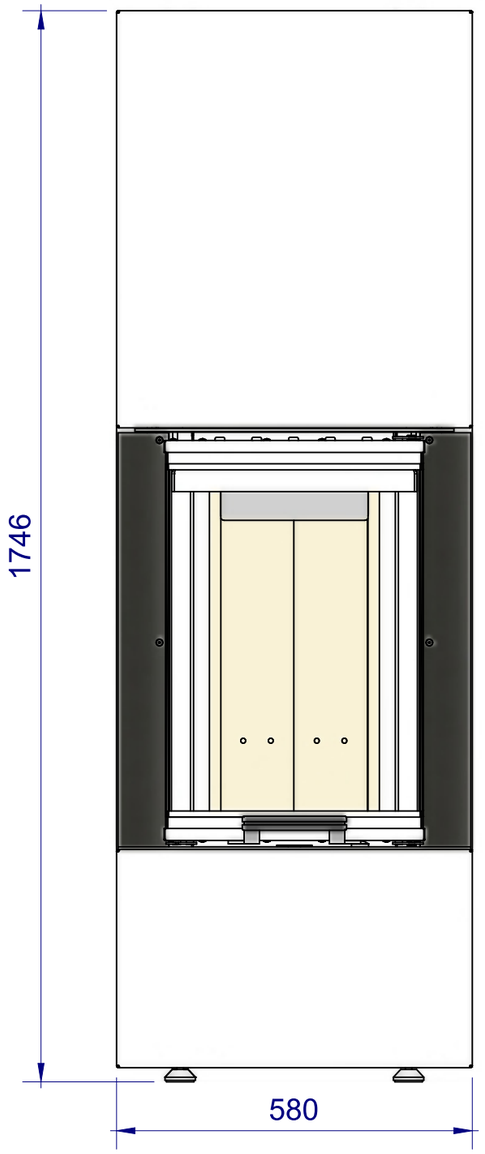
1746
580

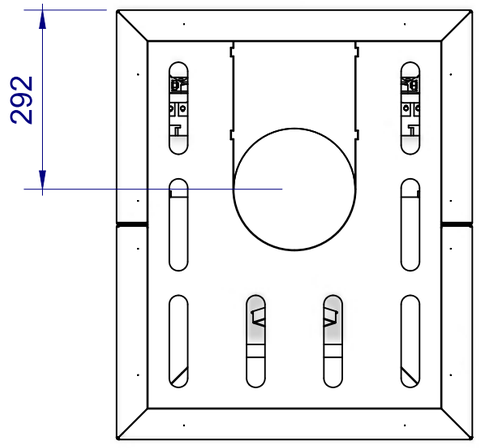
292