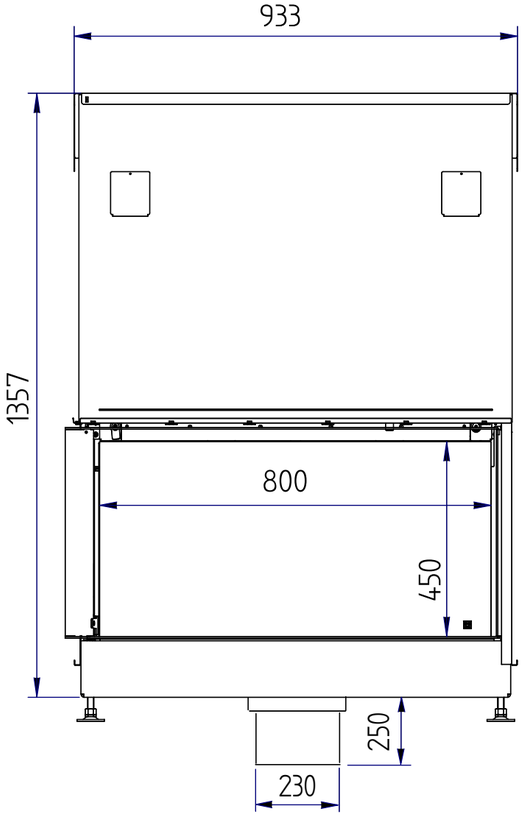
933
1357
800
450
250
230

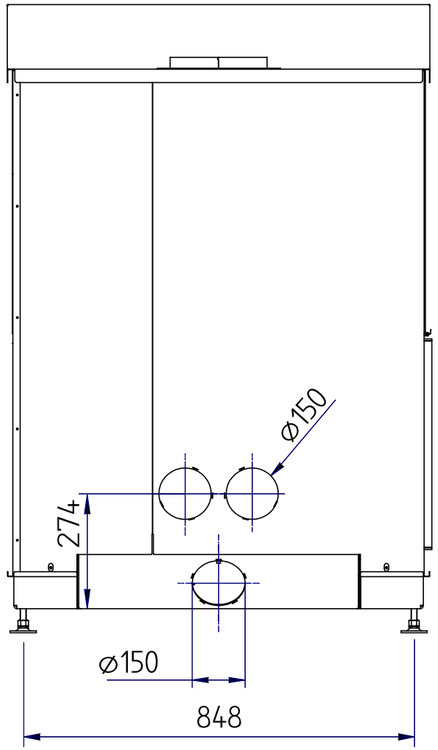
ø150
274
ø150
848

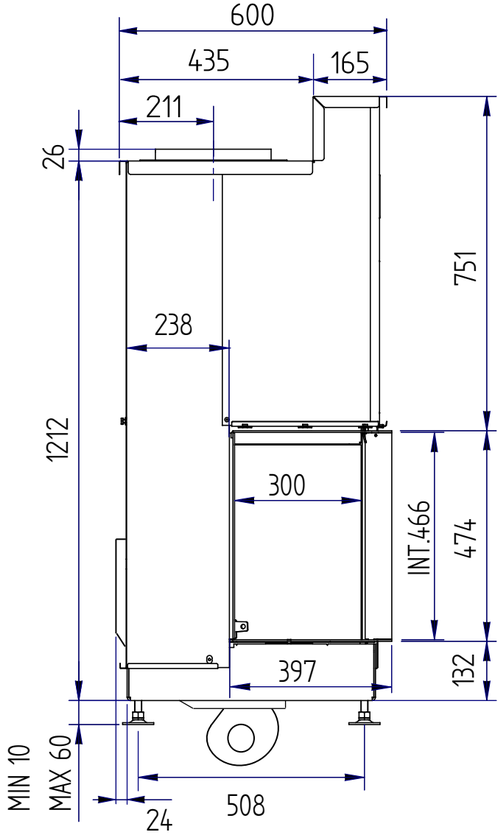
600
435
165
211
26
751
238
1212
300
INT.466
474
397
132
MIN 10
MAX 60
24
508

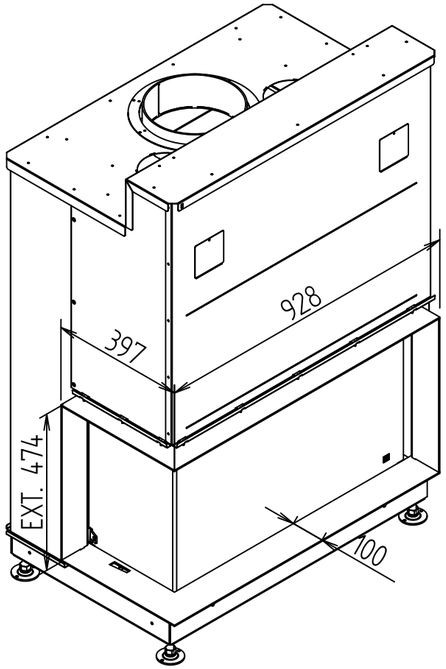
928
397
EXT. 474
100

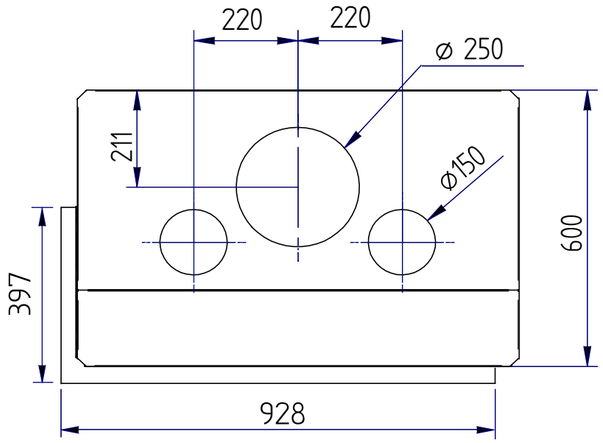
220
220
ø 250
211
ø150
600
397
928