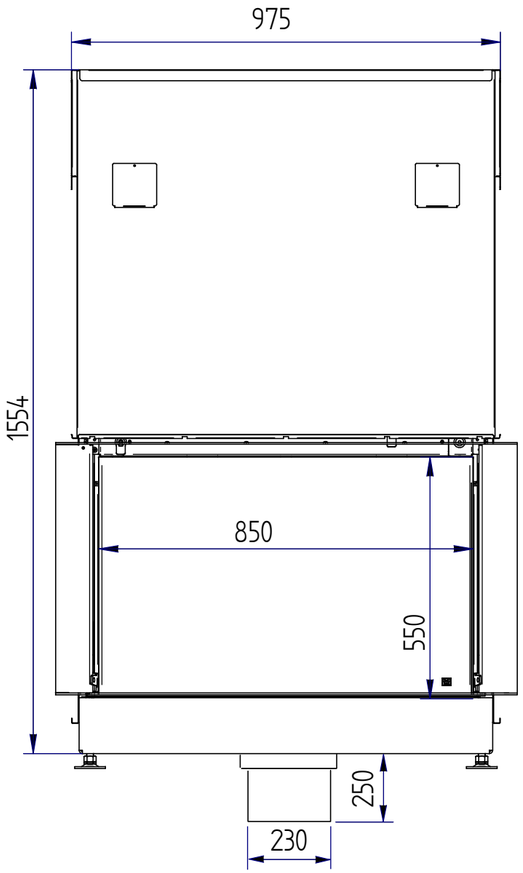
975
1554
850
550
250
230

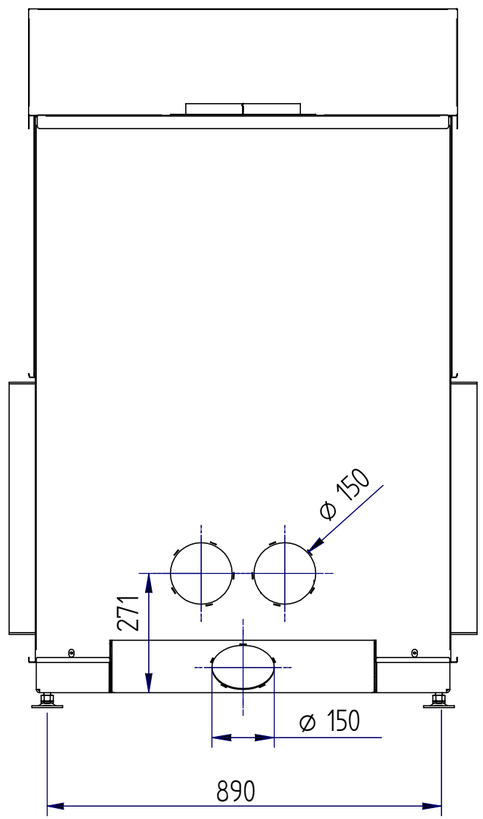
ø 150
271
ø 150
890

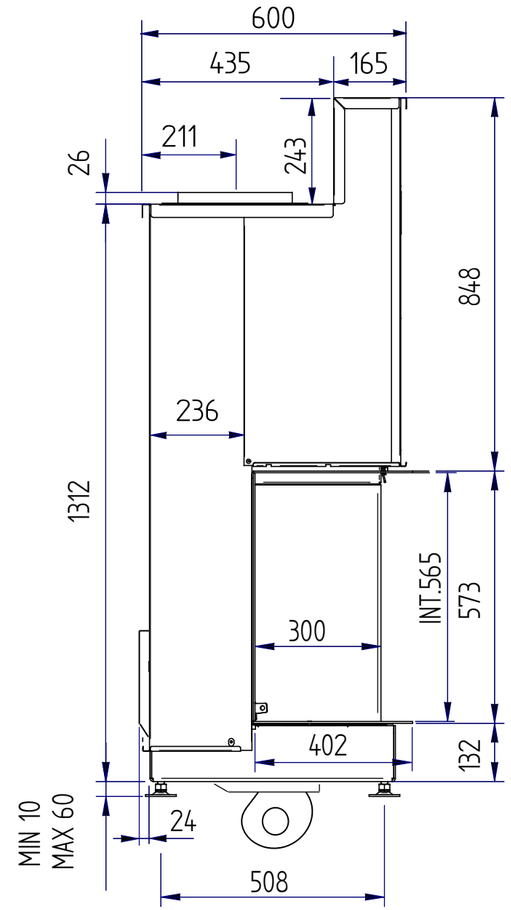
600
435
165
211
243
26
848
236
1312
INT.565
573
300
402
132
MIN 10
MAX 60
24
508

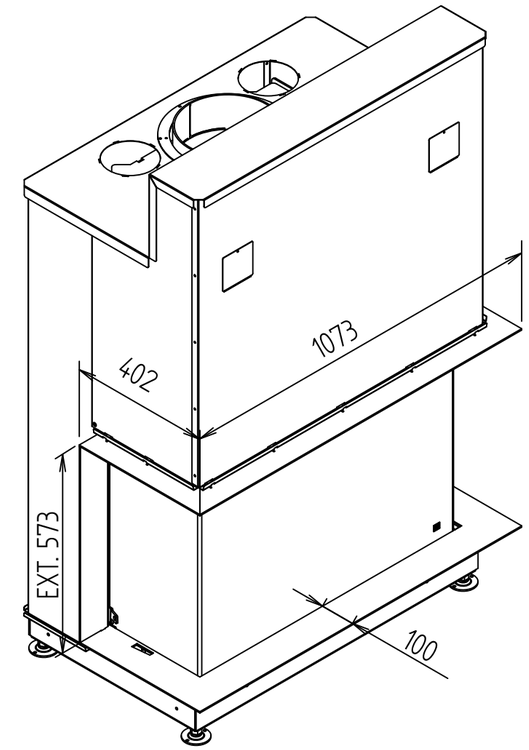
1073
402
EXT. 573
100

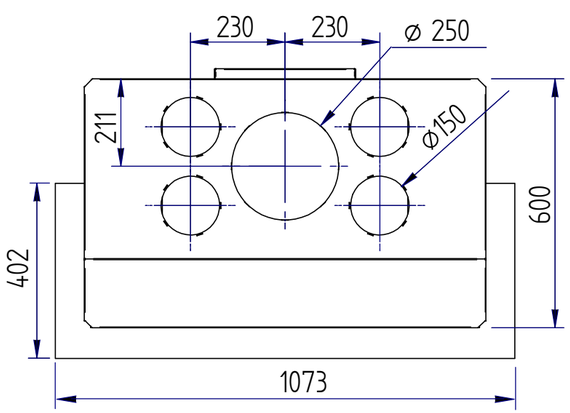
230
230
ø 250
211
ø150
600
402
1073